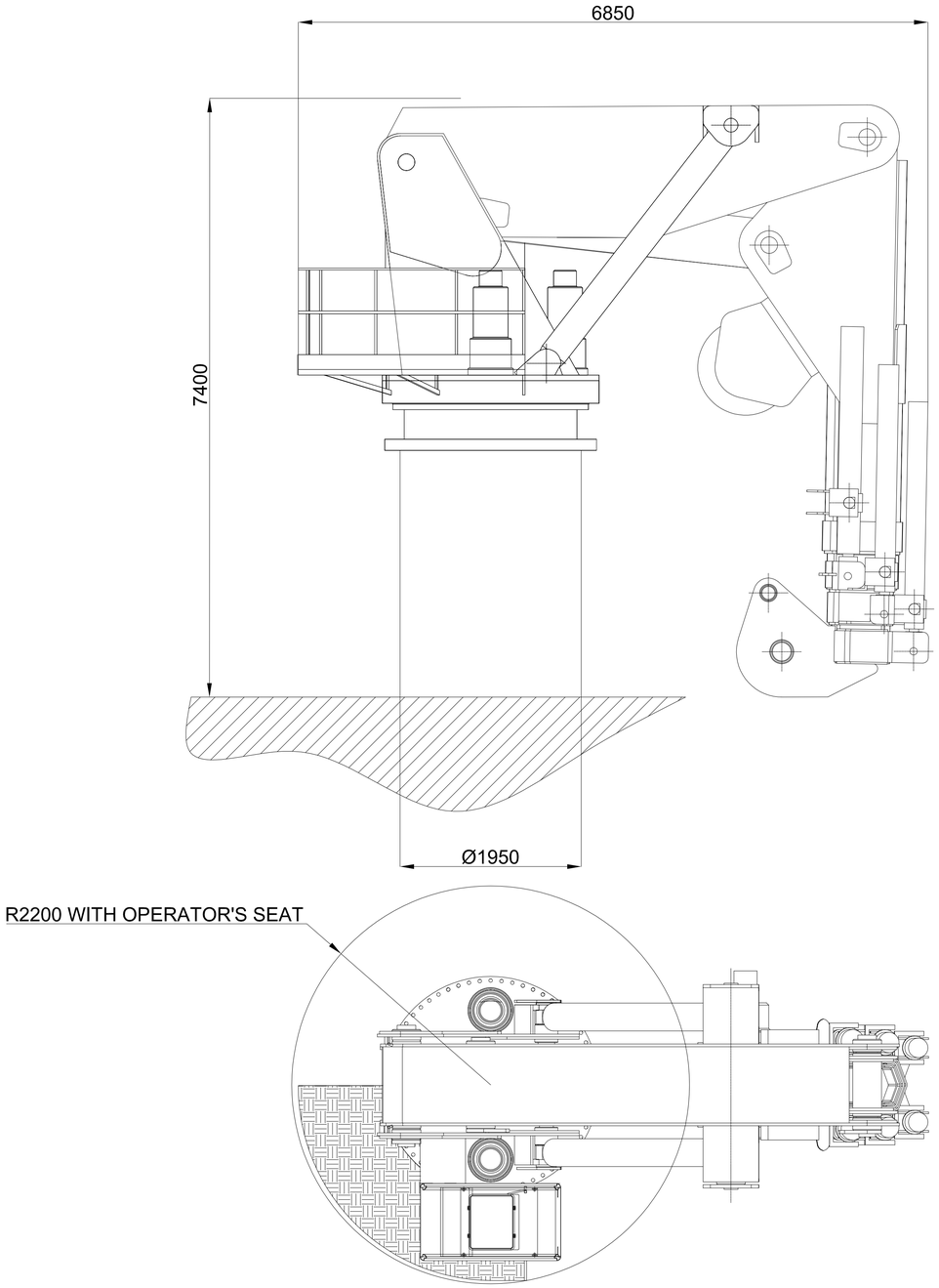

SECOND TYPE OF PARKING POSITION

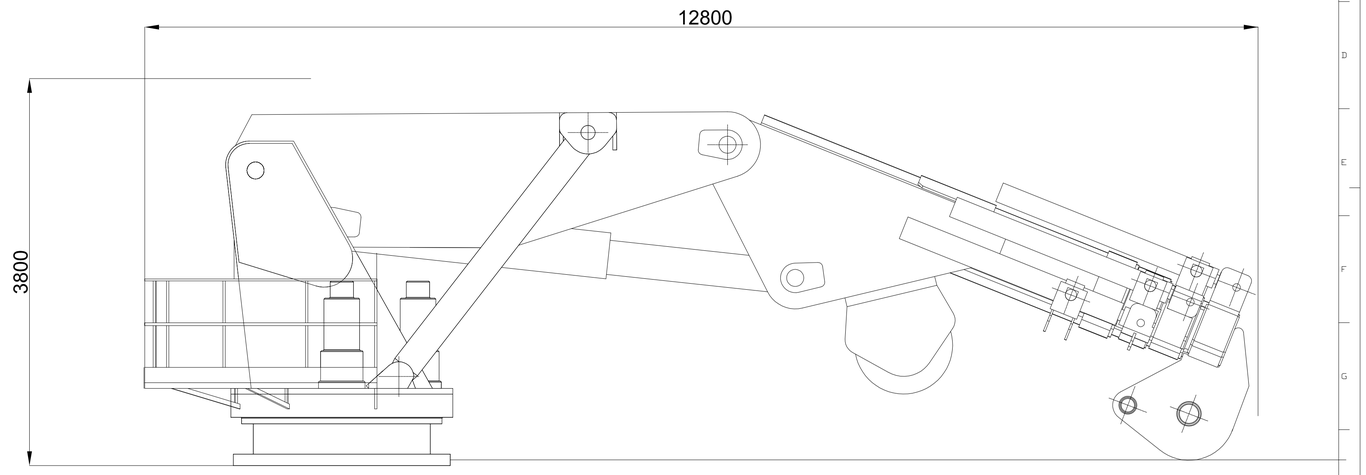

Crane Technical Data	
Static Moment	5600 kNm
Dynamic Moment	8700 kNm
vertical Force	1460 kN
Weight of the crane	60000 Kg
Weight of the winch	to determine

HPU Technical Data	
Max Pressure	300 Bar
Max Flow	200 L/1'
Power	150 kW

PROVISIONALE SUBJECT TO CHANGE

N°	DATA	MODIFICHE E NOTE	DISEGNATO	CONTROLLATO	APPROVATO
3	-	-	-	-	-
2	-	-	-	-	-
1	-	EMISSIONE	UTC IRON FIST SRL	-	-

Posizione n°	File disegno	Volume	Trattamento	Materiale	Sunrise
M-500	File modello	Peso (Kg)	Tolleranze UNI ISO 2768-m	Sviluppo VARI	Fattura -

Quantità	OGGETTO	Scala	Tavola n°
1	- MARINE CRANE IFG 500000 EX6 TITOLO - DIMENSIONS		—

DMW MARINE GROUP LLC

E

LINE AS